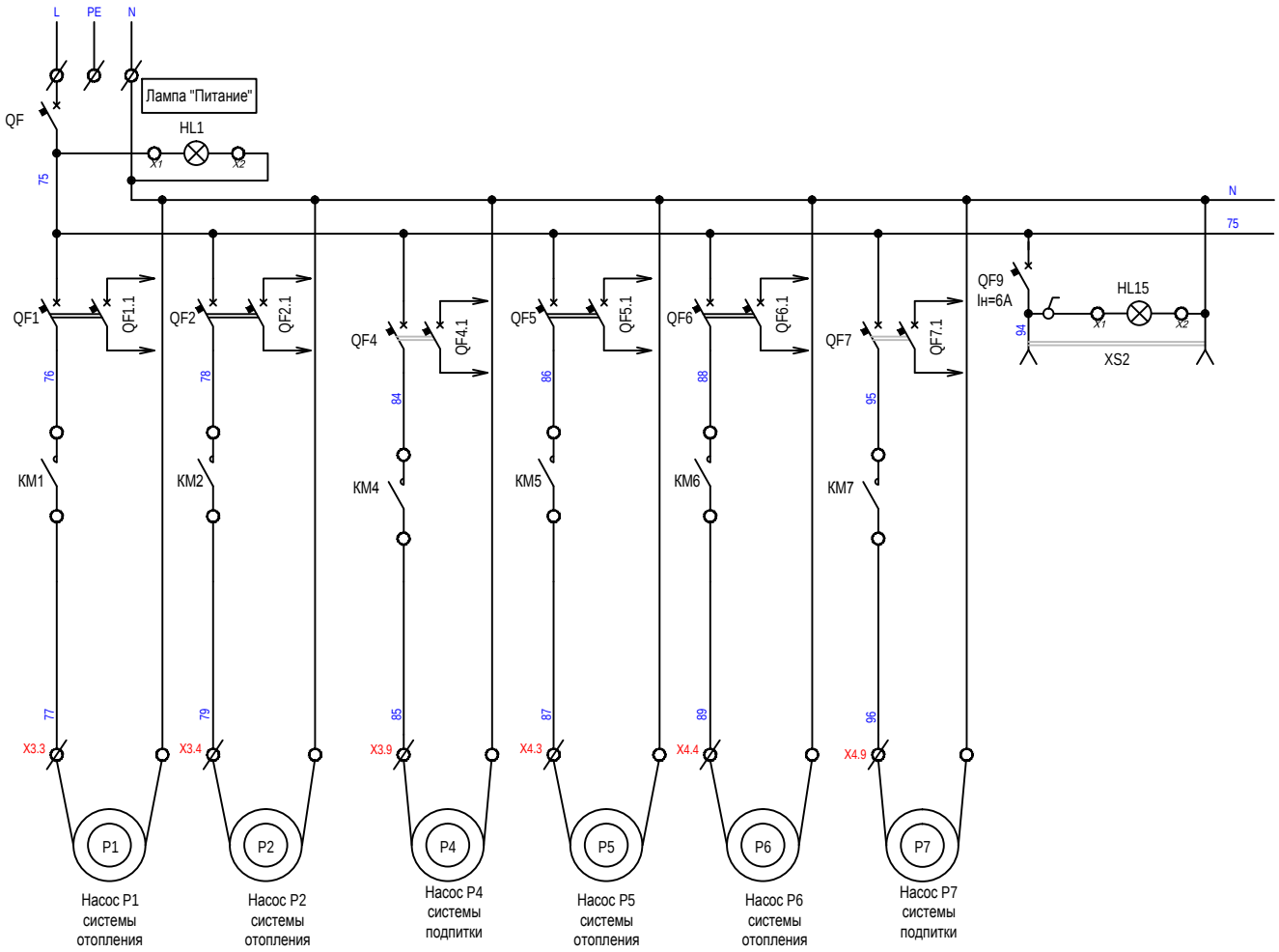
L
PE
N
Лампа "Питание"
QF
HL1
X1
X2
75
N
75
QF1
QF1.1
QF2
QF2.1
QF4
QF4.1
QF5
QF5.1
QF6
QF6.1
QF7
QF7.1
QF9
Iн=6А
HL15
94
XS2
76
78
84
86
88
95
KM1
KM2
KM4
KM5
KM6
KM7
77
79
85
87
89
96
X3.3
X3.4
X3.9
X4.3
X4.4
X4.9
P1
P2
P4
P5
P6
P7
Насос P1 системы отопления
Насос P2 системы отопления
Насос P4 системы подпитки
Насос P5 системы отопления
Насос P6 системы отопления
Насос P7 системы подпитки