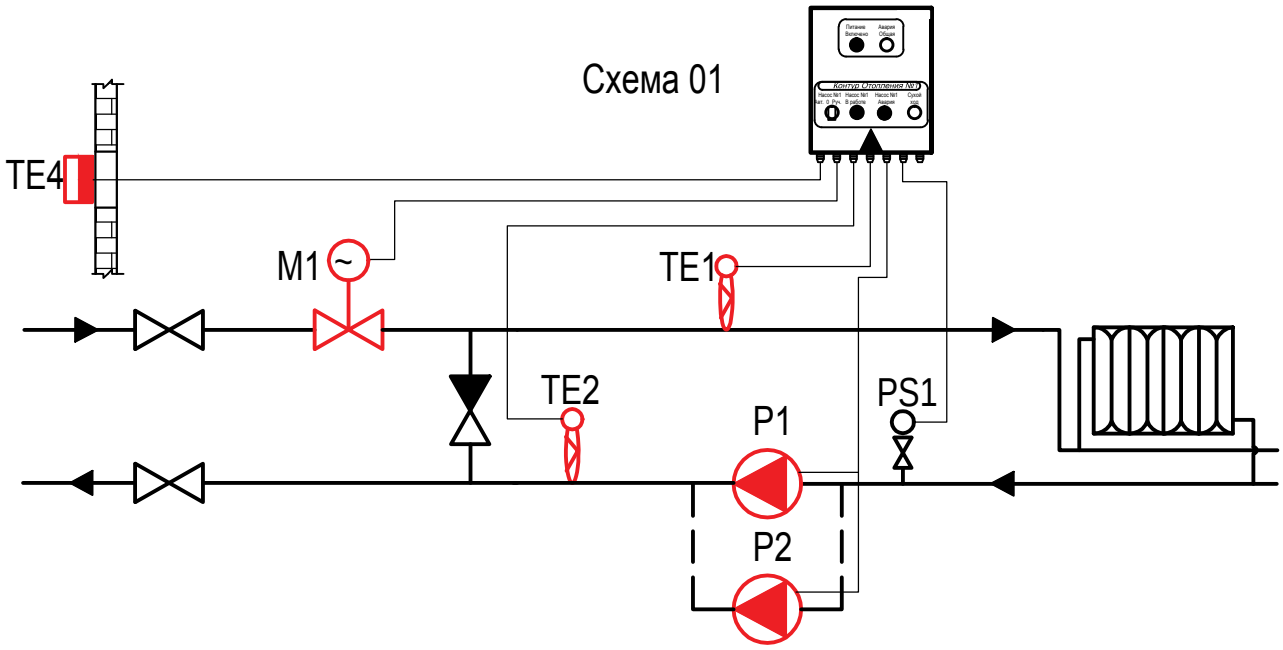
Схема 01
TE4
M1
TE1
TE2
PS1
P1
P2