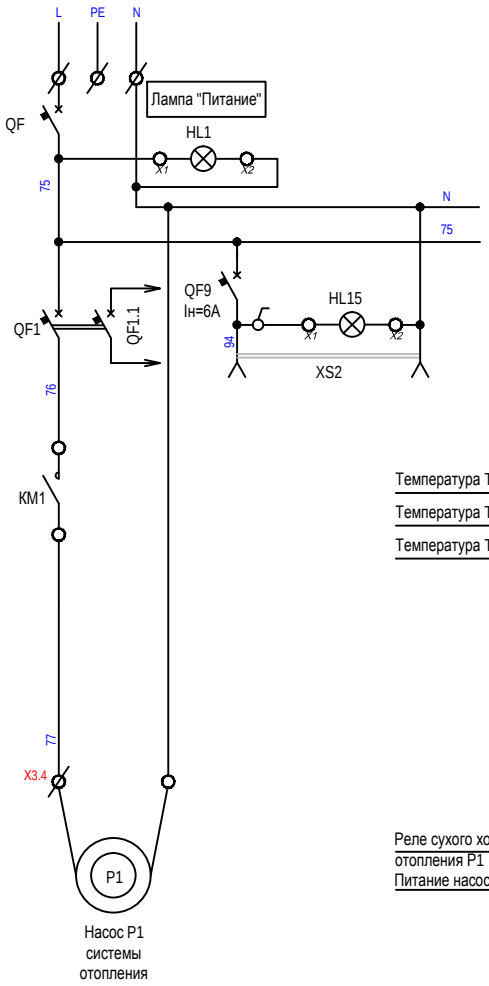

X0

Контакт	Адрес	Цепь
1	L	L
2	N	N
3	PE	PE

X1

Контакт	Адрес	Цепь
1	TE1	11
2	TE1	12
3	TE2	13
4	TE2	12
5	TE4	15
6	TE4	12

Температура TE1

Температура TE2

Температура TE4

X2

Контакт	Адрес	Цепь
1	M1-откр	30
2	M1-закр	32

Электропривод регулирующего клапана системы отопления M1

X3

Контакт	Адрес	Цепь
1	PS1-1	41
2	PS1-4	42
3	PS1-2	43
4	P1	77
5	WSK-P1	101
6	WSK-P1	102

Реле сухого хода насоса отопления P1

Питание насоса отопления P1

Встроенная тепловая защита P1